Invacare® | Caminadores

Invacare **Asteria P409**

Estabilidad y simplicidad

Caminador de aluminio anodizado.

Simplicidad de Uso

- Diseño mejorado que permite su utilización en espacios pequeños y en particular en el baño.
- Caminador plegable al presionar un botón.
- Ajuste de altura de 770 a 950 mm
- Ligero para facilitar su transporte.

Confort

- Puños de espuma firme para una mayor presión y mejor conservación.
- Sistema de plegado (120 mm de profundidad al plegarse) para facilitar sus desplazamientos.
- Caminador muy estable con refuerzo de composite en sus laterales para mayor seguridad.

Piezas

❶ Contera	1057797
❷ Botón	1074462
❸ Aro antiruido	1040655
❹ Pie completo	1058000

120 mm al plegarse!

Botón de plegado

Puños de espuma firme

Datos técnicos

Ancho Total	620 mm
Ancho entre puños	430 mm
Ancho entre patas	550 mm
Profundidad total	Abierto 450 mm / Plegado 120 mm
Altura regulable	770 mm - 950 mm
Peso neto	2,8 kg
Peso máx. paciente	135 kg

Color

Aluminio

Código

1515569

INVACARE®

Yes, you can.®

Invacare **Brio**

Comodidad y Calidad

Caminador en aluminio anodizado

Calidad

- Ligero y plegable, se transporta fácilmente.
- Peso paciente máx. = 135 kg.
- Existe una versión Junior para adaptarse mejor al tamaño del paciente.

Comodidad

- Diseño estilizado que permite su utilización en espacios pequeños y, en particular, en los baños.
- Puños de espuma flexible regulables en altura de 770 a 950 mm en la versión estándar, y de 640 a 820 mm para la versión Junior.
- Compacto: ¡Solamente 110 mm de profundidad una vez doblado!
- Posibilidad de adaptar ruedas y una bolsa para guardar sus pertenencias.

Piezas

❶ Conteras	1057797
❷ Aro antiruido	1040655
❸ Botón	1074462
❹ Pie completo	1058000

Accesorio para *Brio* y *Asteria*

6270E : Par de ruedas delanteras fijas (75 mm).

6265E : Par de ruedas traseras con freno para apoyo (75 mm).

6267E : Par de ruedas delanteras giratorias (125 mm).

6015 : La bolsa con numerosos bolsillos, se sujeta con velcro.
Únicamente para ***Brio***

Atención: Las alturas máximas y mínimas del caminador son diferentes si se añaden las ruedas delanteras y traseras.

Datos técnicos

Ancho entre puños	430 mm
Anchura entre las patas	600 mm
Profundidad total	abierto 430 mm, plegado 110 mm
Altura Regulable	estándar 770 a 950 mm junior 640 a 820 mm
Peso	3 kg (Std)/2.5 kg (Jr)
Peso máx. paciente	135 kg

Color

Aluminio

Códigos

Brio versión Estándar	**6291E-A**
Brio versión Junior	**6291E-JR**

Invacare **Foria P421B**

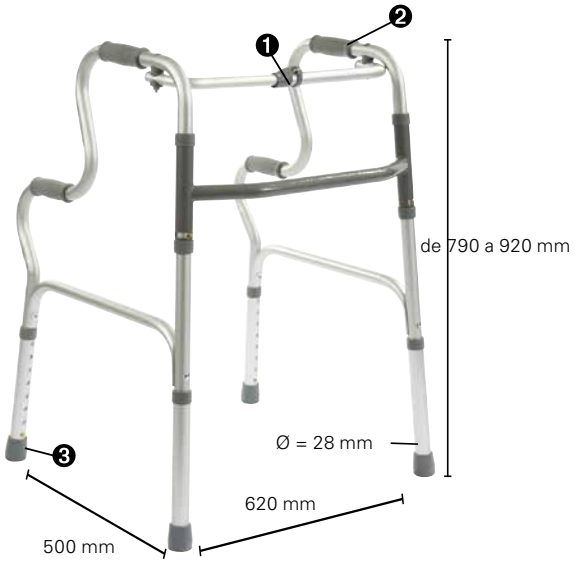

La marcha asistida con total seguridad

Caminador de aluminio anodizado azul con puños a media altura.

Seguridad

- Puños intermedios (a media altura) para facilitar la incorporación y aportar mayor seguridad durante su utilización.
- Muy ligero, es muy fácil levantarlo.

Comodidad

- Diseño estilizado que permite su utilización en pequeños espacios y, en particular, en los baños.
- Plegado es muy compacto y fácil de transportar.
- Puños en espuma flexible para un máximo de comodidad, ajustables en altura de 790 a 920 m.

Piezas

❶ Sistema de plegado	SP421B01
❷ Puño	SP421B04
❸ Contera negra	SPWALK01

Datos técnicos

Ancho entre puños	460 mm
Ancho entre pies	620 mm
Profundidad total	500 mm
Altura Regulablee	790 mm - 920 mm
Peso	2,5 kg
Peso máx. paciente	120 kg

Color

Aluminio

Código

P421B

Invacare **Aventia P402**

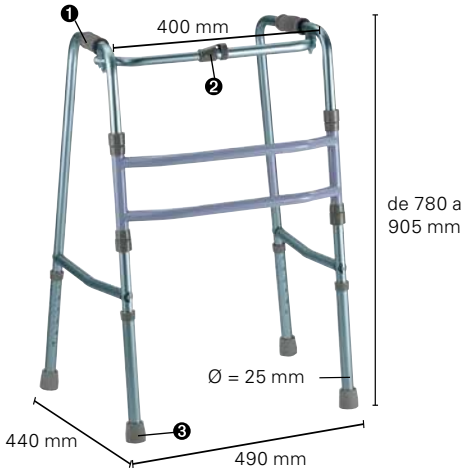

Caminador de marcha en aluminio plegable y articulable.

Funcional

- Movimiento articulado para acompañar y seguir el movimiento de caminar del paciente.
- Diseño estilizado que permite utilizarlo en espacios pequeños, en particular, en el baño.

Comodidad

- Ligero para facilitar los desplazamientos.
- Plegable para facilitar su transporte y almacenamiento.

Piezas

❶ Puño	P402-MA02A
❷ Sistema de plegado	P402-MA01A
❸ Contera	UNIV-00001

Datos técnicos

Ancho entre puños	400 mm
Anchura delantera máx.	490 mm
Anchura trasera máx.	610 mm
Profundidad total	440 mm
Altura Regulable	780 mm - 905 mm
Peso	3 kg
Peso máx. paciente	130 kg

Color

Aluminio

Código

P402

Invacare **Escort P435B**

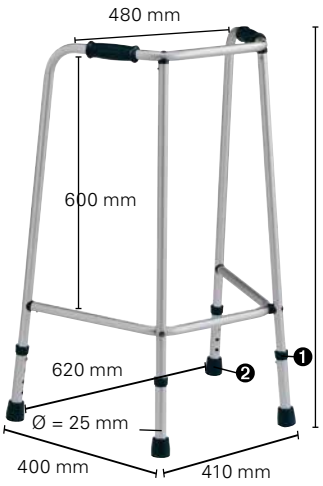

0435CEB

Caminador fijo de aluminio anodizado azul.

- Regulable en altura de 770 a 850 mm.
- Gran estabilidad gracias a la inclinación de sus patas.
- Muy ligero.
- Puños resistentes.
- Puede equiparse de ruedas delanteras (0435CEB).

Piezas

❶ Arandela	UNIV-00003
❷ Contera	UNIV-00001

Datos técnicos

Ancho entre puños	480 mm
Anchura entre las patas	delanteras 410 mm / traseras 620 mm
Profundidad total	400 mm
Altura Regulable	770 mm - 850 mm
Peso	1,8 kg
Peso máx. paciente	130 kg

Color

Aluminio

Código

P435B

CE