tecnimoem

# GRÚAS

GRÚAS

GRÚA DE TRANSFERENCIA

# POWERLIFT 135 y 135 Mini

tecnimoem
investigación+desarrollo+innovación

Ed. 2013

## CARACTERÍSTICAS

### POWERLIFT 135

- Capacidad de carga: 135 Kg.
- Ruedas dobles con soporte de poliamida y cojinete de precisión.
- Las partes electrónicas cumplen con los estándares UNE-EN 60601-1 y UNE-EN 60601-1-2
- Protección de las partes electrónicas con nivel de sellado IP X4.
- Alarma sonora/luminosa de nivel de batería.
- Sistema de control con botón de parada de emergencia.
- Cargador integrado con entrada de 220-240 V 50-60 Hz.
- Batería recargable externa opcional.

## CARACTERÍSTICAS

### POWERLIFT 135 Mini

- Capacidad de carga: 135 Kg.
- Diseño compacto.
- Rueda simple con soporte giratorio de acero zincado y rodamiento de doble hilera de bolas.
- Las partes electrónicas cumplen con los estándares UNE-EN 60601-1 y UNE-EN 60601-1-2
- Protección de las partes electrónicas con nivel de sellado IP X4.
- Alarma sonora/luminosa de nivel de batería.
- Sistema de control con botón de parada de emergencia.
- Cargador integrado con entrada de 100-240 V 50-60 Hz.

Diseño S/Norma UNE - EN ISO 10535. Grúas para el traslado de personas con discapacidad

GRÚA DE TRANSFERENCIA

# POWERLIFT 135 y 135 Mini

tecnimoem
investigación+desarrollo+innovación

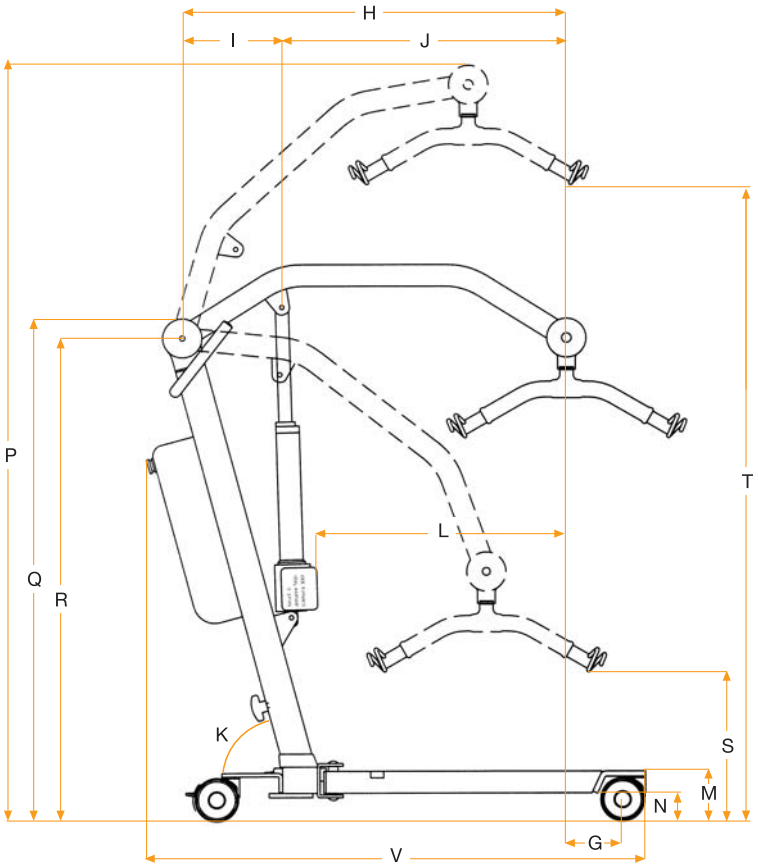


La grúa Tecnimoem POWERLIFT 135/175 está diseñada y fabricada según la normativa UNE-EN ISO 10535. Grúas para el traslado de personas con discapacidad. Requisitos y métodos de ensayo. Ha sido ensayada con éxito por el Instituto de Biomecánica de Valencia IBV de acuerdo a dicha normativa (informe 120071-PV12/0129)

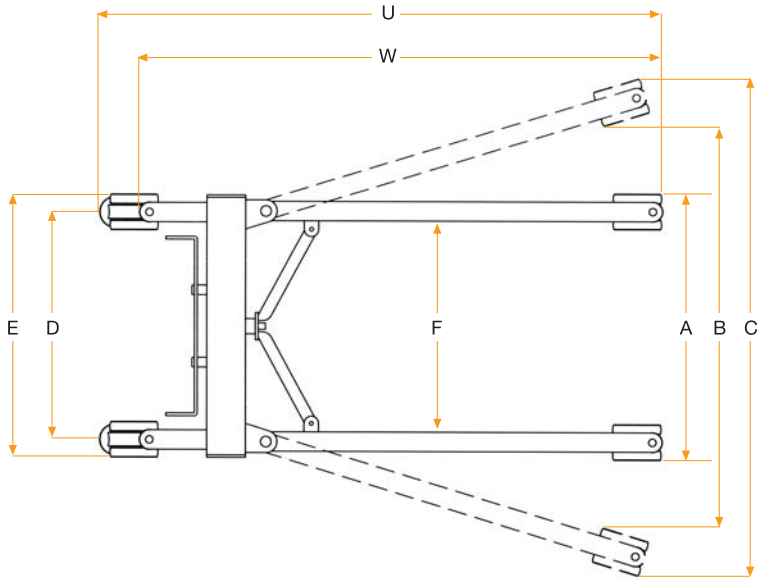


Ed. 2013

| | A | B | C | D | E | F | G | H | I | J | K | L | M | N | P | Q | R | S | T | U | V | W | CAPACIDAD CARGA | PESO | RUEDAS Ø | MOTOR |
|---|---|---|---|---|---|---|---|---|---|---|---|---|---|---|---|---|---|---|---|---|---|---|---|---|---|---|
| POWERLIFT 135 | 54 | 83 | 102 | 46 | 54 | 43 | 23 | 88 | 23 | 65 | 75º | 57,5 | 11,5 | 6,5 | 174,5 | 115,5 | 111 | 34 | 147 | 116 | 123 | 108 | 135 Kg | 34 | 10 | 8000 N |
| POWERLIFT 135 Mini | 55 | 84 | 92 | 47 | 53 | 43,5 | 26 | 81 | 19 | 62 | 75º | 54 | 11,5 | 6,5 | 181 | 116 | 111,5 | 33 | 153 | 107 | 111,5 | 101 | 135 Kg | 33 | 10 | 6000 N |

Medidas en cm.

Diseño S/Norma UNE - EN ISO 10535. Grúas para el traslado de personas con discapacidad

GRÚA DE TRANSFERENCIA

# POWERLIFT 175

tecnimoem
investigación+desarrollo+innovación

## GAMA POWERLIFT

Grúa de transferencia para el manejo y traslado de pacientes. Adecuada para pacientes de hasta 175 kg. Estas grúas están diseñadas para ser usadas en casa al igual que en residencias y hospitales. Ofrecen una seguridad, funcionalidad, manejo y fiabilidad sobresalientes.

## CARACTERÍSTICAS

- Capacidad de carga: 175 Kg.
- Cumple con el estándar ISO 10535: 2007
- Las partes electrónicas cumplen con los estándares EN-60601-1 y EN-60601-1.2
- Protección de las partes electrónicas con nivel de sellado IP X4.
- Cargador integrado con entrada 230V 50Hz.
- Sistema de control con botón de parada de emergencia.
- Opción de batería recargable externa.
- Alarma sonora/luminosa de nivel de batería.
- Motor desmontable manualmente.
- Percha recubierta con caucho termoplástico. Sistema anti-retorno de correas.
- Percha con giro de 360º.
- Mando con cable.
- Amplio rango de trabajo que permite elevar al paciente desde el suelo.
- Arnés incluido.
- Ruedas traseras con freno individual.
- Desmontable en dos partes.
- Fácil de transportar y almacenar.
- Estructura de acero recubierta en Epoxy-poliéster.
- Diseño de mástil que impide la entrada de líquidos en el interior de la grúa, alargando su durabilidad.
- Estructura de la base que proporciona una estabilidad y seguridad superior.

Ed. 2013

Diseño S/Norma UNE - EN ISO 10535. Grúas para el traslado de personas con discapacidad

GRÚA DE TRANSFERENCIA

# POWERLIFT 175

tecnimoem
investigación+desarrollo+innovación

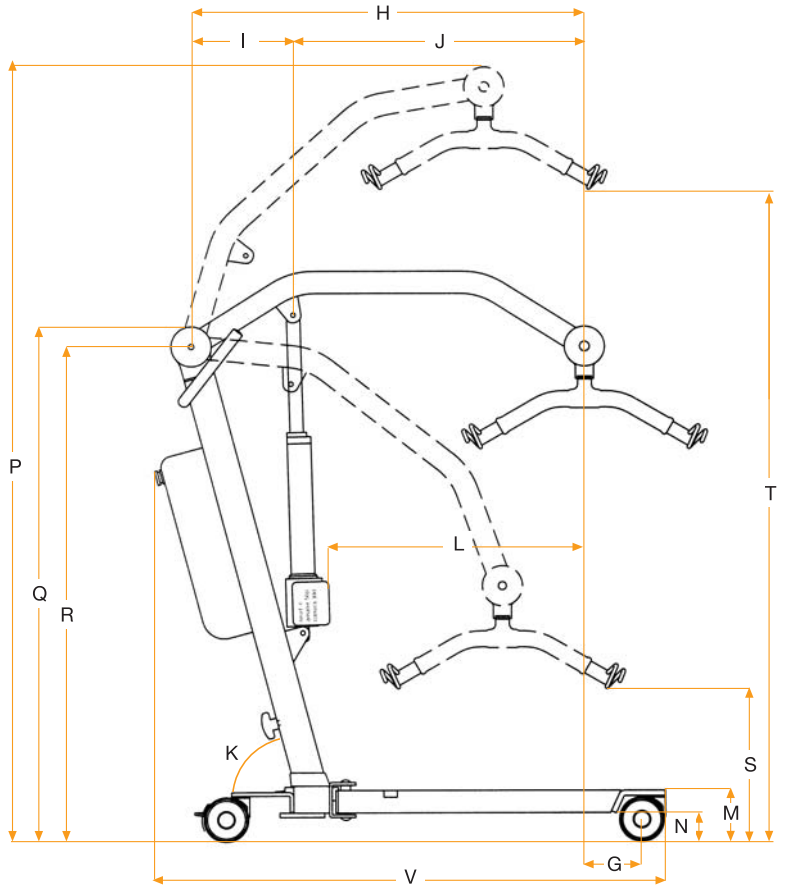


La grúa Tecnimoem POWERLIFT 135/175 está diseñada y fabricada según la normativa UNE-EN ISO 10535. Grúas para el traslado de personas con discapacidad. Requisitos y métodos de ensayo. Ha sido ensayada con éxito por el Instituto de Biomecánica de Valencia IBV de acuerdo a dicha normativa (informe 120071-PV12/0129)

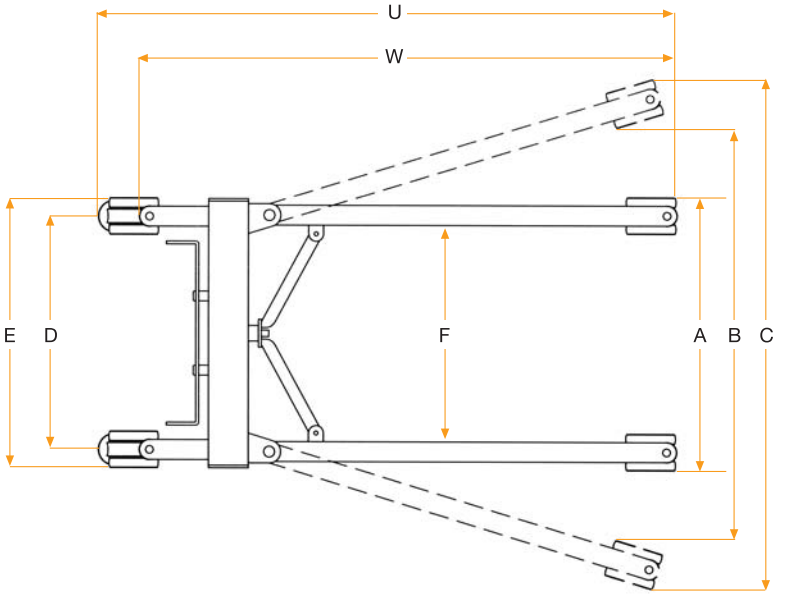


Ed. 2013

| | A | B | C | D | E | F | G | H | I | J | K | L | M | N | P | Q | R | S | T | U | V | W | CAPACIDAD CARGA | PESO | RUEDAS Ø | MOTOR |
|---|---|---|---|---|---|---|---|---|---|---|---|---|---|---|---|---|---|---|---|---|---|---|---|---|---|---|
| **POWERLIF 175** | 64 | 95 | 114 | 56 | 63 | 52 | 34 | 94,5 | 24 | 70 | 75° | 63 | 11,5 | 6,5 | 186 | 133 | 128 | 45 | 159 | 128 | 136 | 120 | 175 Kg | 36,5 | 10 | 8000 N |

Medidas (cm)